MOTORES PARA ATORNILLAR CON EMBRAGUE SLIP-TRK

SÉRIE ALFB FR - No reversibles

WATT: 190 / CONSUMO: 480 Nl/1'

Ficha de datos

ALFB2D FR

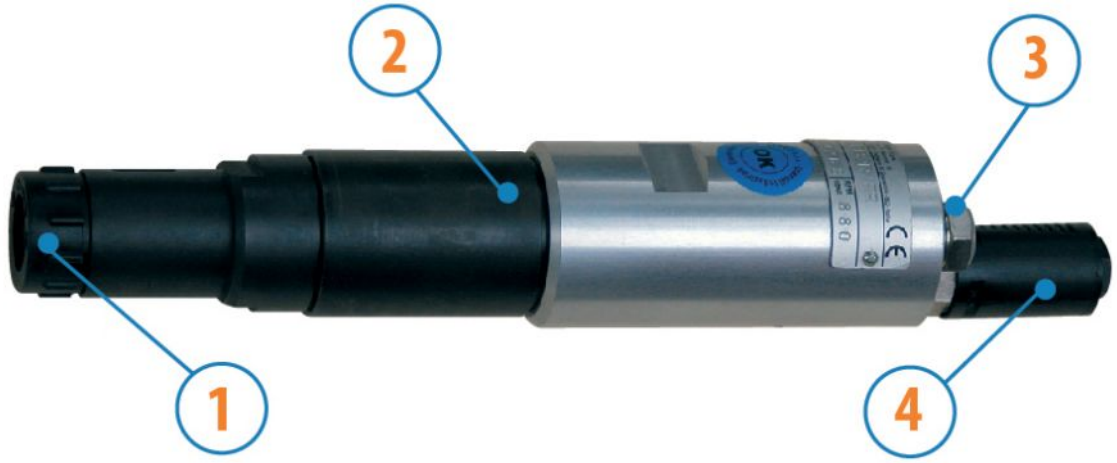

1. Conexión portapuntas estándar 1/4"
2. Zona de toma
3. Ingreso de aire
4. Descarga de aire

Ficha técnica

Rotación a derechas - Modelo	ALFB2D FR
Rotación a derechas - Código	8604202
Velocidad en vacío - r.p.m.	1000
Par max - Nm	2,5
Apriete tornillos	M3-M4
Muelle embrague	Blanco
Grupo embrague	7311142

Características del formulario

Permiten regular el par de apriete a través de un embrague de acoplamientos.
Eje salida sin desplazamiento axial (3 mm); sobre pedido, sin desplazamiento.
Unión portatpuntas estándar 1⁄4" (6,35 mm).

MOTORES PARA ATORNILLAR CON EMBRAGUE SLIP-TRK

SÉRIE ALFB FR - No reversibles

WATT: 190 / CONSUMO: 480 Nl/1'

Ficha de datos

ALFB2D FR

Dimensiones totales

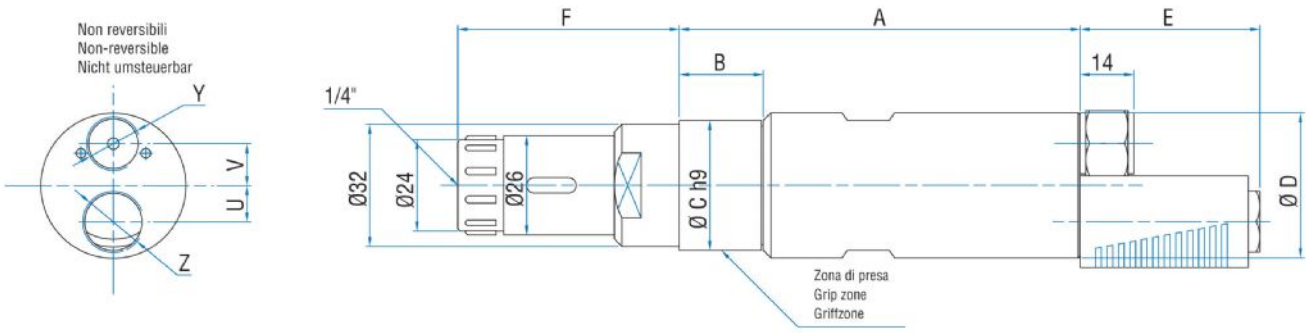

Modelo	Código	A	B	C	D	E	F	U	V	Y	Z
ALFB2D FR	8604202	129,7	46,7	34	38	47	58	9,5	11	1/4"	3/8"